FICHA TECNICA / TECHNICAL DATA

007 - RW - 275

15.2 - CAJA REDONDA ESTANDAR A PRUEBA DE INTEMPERIE. 102 (4). SERIE CSX.

15.2 - WEATHERPROOF 4 (102) STANDARD ROUND OUTLET BOX. CSX SERIES.

- Material: Aluminio inyectado a presión (diecast).
- Acabados: Pintura electrostática epoxica/poliester polimerizada.
- A prueba de intemperie cuando se usa tapa con empaque. NEMA 4, 4X
- Rosca NPT para usarse con tubo conduit RIGIDO e IMC.
- Se surte con 5 bocas roscadas y 4 tapones roscados.
- Medidas de bocas: 12.7 (1/2), 19.0 (3/4)
- Tornillo de tierra pasivado incluido.
- Los agujeros sin salida para los tornillos de la tapa evitan daños al cable durante la instalación y asegura la caja a prueba de agua.

APLICACIONES.

- Caja de conexiones de uso general.
- Caja de conexiones para accesorios colgantes.
- Caja de conexiones para lampara **Serie LHS**.
- En instalaciones de tubo conduit RIGIDO e IMC. Permite facil acceso para mantenimiento.
- Fabricación en base a: UL 514 A
  CAN/CSA-C22.2 No. 18-92

- Material: Diecast aluminum.
- Finish: Electrostatic powder epoxy/poliester coating.
- For wet location when gasketed cover are used. NEMA 4, 4X
- NPT threaded for use with RIGID and IMC conduit.
- Furnished with 5 tapped holes and 4 threaded close-up plugs.
- Hub sizes: 1/2 (12.7), 3/4 (19.0)
- Green ground screw included.
- Blank cover screw holes prevent conductor damage during installation, provide water-tightness.

APPLICATIONS.

- Splice box for general purpose.
- Splice box for pendant fixtures.
- Splice box for lampholder **LHS Series**.
- In installations of threaded RIGID and IMC conduit. Provide openings for making splice and taps. Allows access for maintenance.
- Manufactured in compliance with: UL 514 A
  CAN/CSA-C22.2 No. 18-92

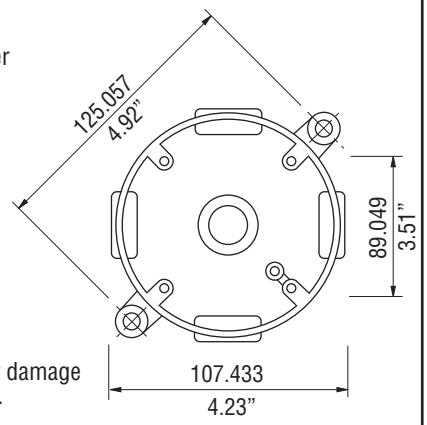

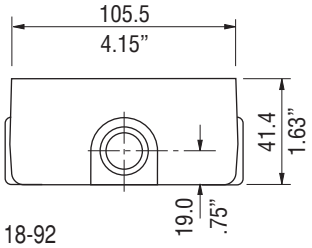

USAR No. DE CODIGO PARA HACER PEDIDOS. — TO ORDER USE CODE NUMBER.

Figura / Figure	Descripción / Description	Catalogo / Catalog	Código / Code	Salida / Hub size mm	Salida / Hub size inch	Peso x 100 pzas. / Weight x 100 pcs. kg	Peso x 100 pzas. / Weight x 100 pcs. lb	Pqt. Unit Pzas. Pcs.	Unit Ctn. Pzas. Pcs.	Ship Ctn. Pzas. Pcs.	Std. Pkg. Pzas. Pcs.
	Caja redonda estandar CSX 102 (4) 5 Ø con 4 tapones 4 (102) CSX standard round outlet box 5 hubs with 4 close-up plugs.	CSX-10	27.12.3353	12.7	1/2	23.0	50.7				36
		CSX-20	27.12.3354	19.0	3/4	23.0	52.9				36
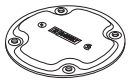	Tapa redonda ciega TCSX 102 (4), con empaque y tornillos. 4 (102) TCSX round blank cover, with gasket and screws.	TCSX	27.12.3355			4.0	8.8	1	20	160	150
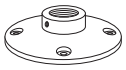	Tapa redonda TCSX 102 (4) 1 Ø roscado, con empaque y tornillos. 4 (102) TCSX round one hub cover, with gasket and screws.	TCSX-10	27.12.3356	12.7	1/2	9.3	20.5	1	6	48	70
		TCSX-20	27.12.3357	19.0	3/4	8.6	19.0	1	6	48	70
	Tapa redonda portalampara TSX 102 (4) 3 Ø 12.7 (1/2), con empaque, tornillos y 2 tapones. 4 (102) TSX round lampholder cover 3 Ø 1/2 hubs, with gasket, screws and 2 close-up plugs.	TSX	27.12.3358	12.7	1/2	14.0	30.9	1	6	48	70
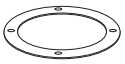	Empaque ECSX 102 (4). ECSX gasket 4 (102).	ECSX	27.11.3262			0.400	0.88	10	70	560	
	Tapón roscado.	TA-0371	01.04.0371	12.7	1/2	1.0	2.2	25	200	2000	
	Close-up plug.	TA-0368	01.04.0368	19.0	3/4	1.3	2.9	25	100	1000	

Especificaciones sujetas a cambio sin previo aviso. Specifications are subject to change without notice.

RAWELT, S.A. de C.V.

RAWELT® INYECTADOS
Una División del Grupo REVUELTA

25 - X - 2006